SLING

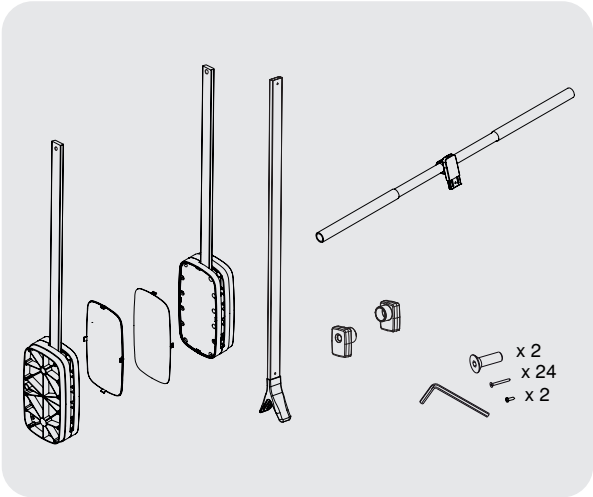
x 2
x 24
x 2

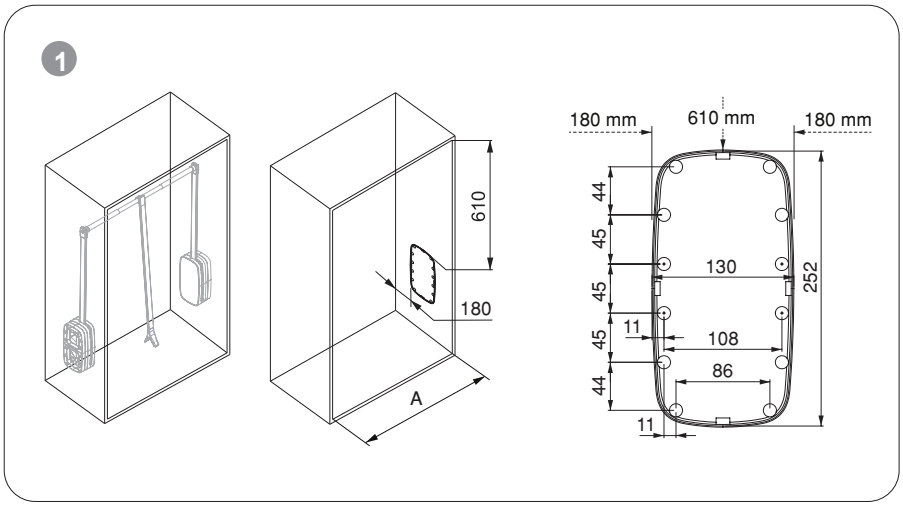
1
610
180
A
180 mm
610 mm
180 mm
44
45
45
45
44
130
252
11
108
86
11

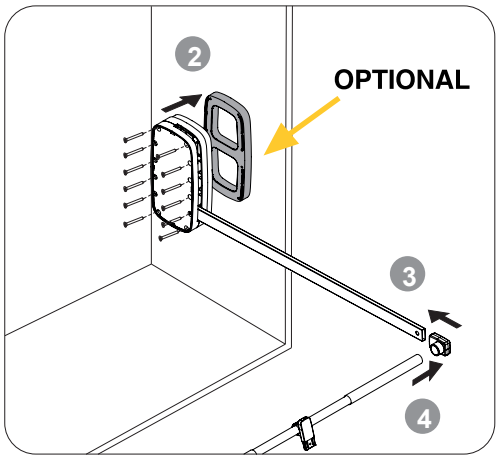
2
OPTIONAL
3
4

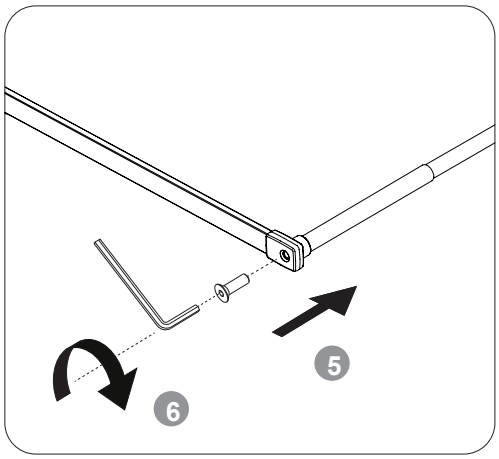
5
6

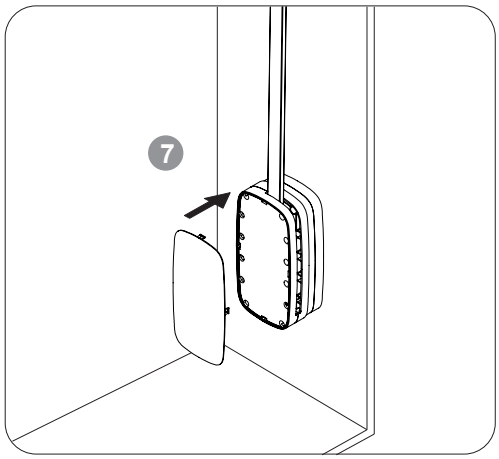
7

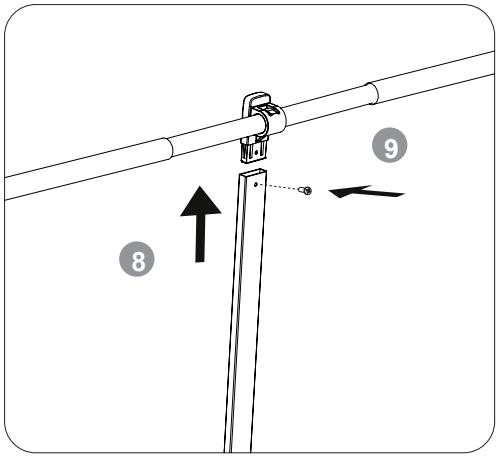
9
8

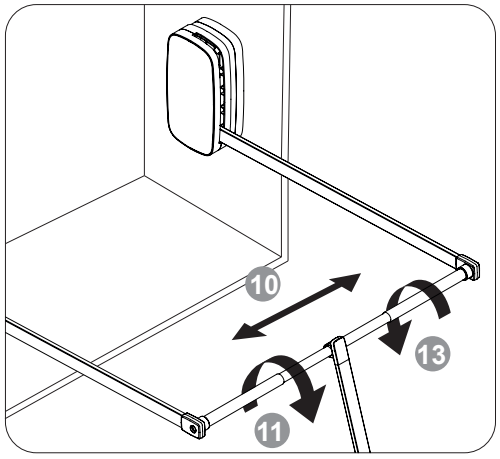
10
13
11

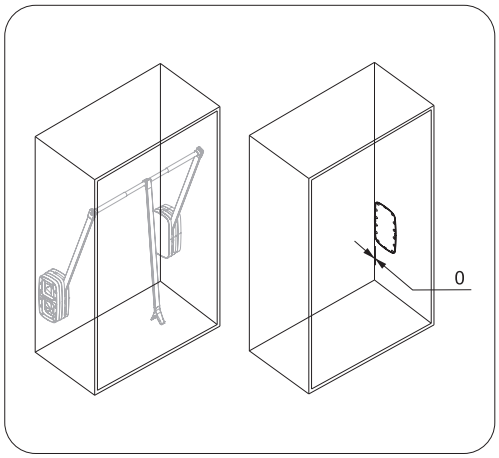
0

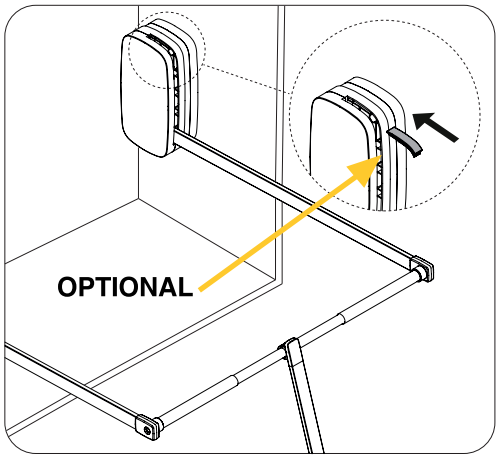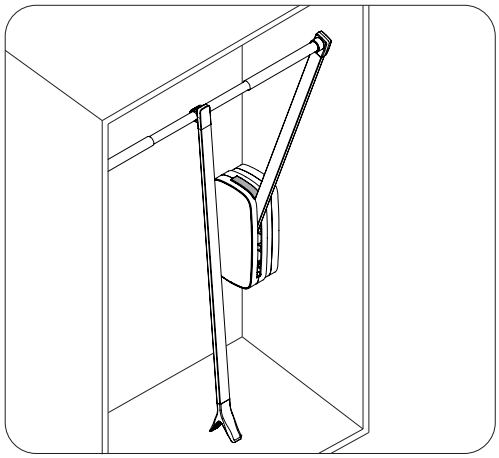
OPTIONAL